サッカー組合せ

競技開始時刻　7月14日　9時30分
7月15日　9時30分

第1日

第1試合(A1)	第2試合(B1)	第3試合(B2)	第4試合(B3)
(9:30)	(11:00)	(14:00)	(16:00)
沼津　ー　岐阜	鳥羽　ー　豊田	鈴鹿　ー　A1勝	A1負　ー　B1負

第2日

第1試合(C1)	第2試合(C2)	第3試合(C3)
(9:30)	(11:00)	(13:00)
A1負　ー　B2負	B1勝　ー　B2勝	B1負　ー　B2負

[トーナメント戦](80分,A1は60分)

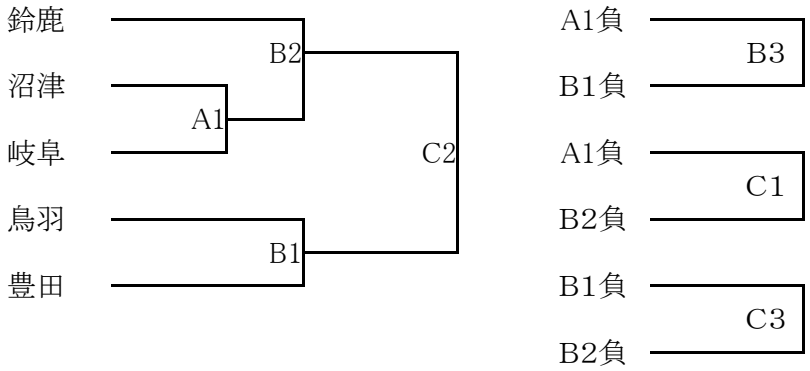

A＝	鈴鹿	高専
B＝	豊田	高専
C＝	鳥羽	高専
D＝	岐阜	高専
E＝	沼津	高専

[順位決定リーグ戦](60分)

学校名	A1負	B1負	B2負	勝数	負数	分数	得点	失点	得失点差	勝点	順位
A1負											
B1負											
B2負											